HAM-NIEUWS

Info
VERON-afdeling A01
Alkmaar

Opgericht juni 1946

JAARGANG 40: september 2018

W.-- E. L.-.. K-.- O--- M--

B-... I.. J.---

H.... A.- M-- N-. I.. E. U..- W. - - S...

Colofon

Bestuur:

Voorzitter:	Fred van Welij	PDoNQD	072-5625917	a01@veron.nl
Secretaris:	Simon Rodenburg	PE1PGW	06-10886747	a01@veron.nl
Penningm:	Rob Derlagen	PA1EMT	06-51618538	a01@veron.nl
Lid:	VACANT			a01@veron.nl
Lid:	Meeuwes Schulting	PD5MES	072-5611415	a01@veron.nl

Financiën: Regio Bank V&S Rek: NL 85 RBRB 0706 4787 97 Veron Alkmaar

Redactie HAM-Nieuws: **redactie@veronalkmaar.nl**

Homepage Afdeling Alkmaar: **www.a01.veron.nl**

First Operator PI4ALK: **PE1PGW a01@veron.nl**

Lighthouse Award/Contesten: **www.dutchlighthouseaward.nl**

QSL-manager: Simon Rodenburg PE1PGW 06-10886747 of PE1PGW@veron.nl

Materiaalbeheerder: Rob Derlagen, PA1EMT tel: 06-51618538

* Bijeenkomsten in principe op de 2e vrijdag van de maand (juli / augustus geen bijeenkomst)

* Let op het HAM-Nieuws en Elektron voor eventuele wijzigingen of bezoek onze homepage!

* Overname van artikelen en/of schema's is met bronvermelding toegestaan

UITNODIGING VOOR DE BIJEENKOMST

OP VRIJDAG 14 september 2018

IN DE KANTINE VAN
KO HARTOG ELECTROTECHNIEK
DE OUDE WERF 18
1851 PW HEILOO

AANVANG: 20:00 UUR

QSO,

Doe,

Demonstratie

Vertelavond

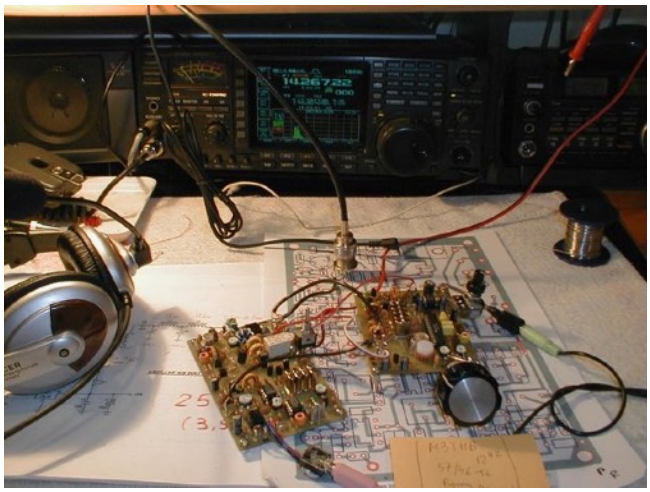

Mededelingen uit de Kaasstad

INHOUD:

* Einde zomerreces p.4
* Laatste avond p.5
* Tyrap p.10
* Velddag vroeger / nu p.12
* Materiaalbeheerder p.16
* Waiting / Joke p.17
* Eraan p.18
* QSL p.19
* Antennas p.20

Einde Zomerreces

Volgens de kalender is de zomer nog niet voorbij maar ons zomerreces wel dus we gaan weer beginnen.

In middels al wel bekend dat onze voorzitter Fred PD0NQD ernstig ziek is en verblijft in het VUmc Amsterdam onlangs zijn jullie via een brief van hemzelf in een HAM-Flyer op de hoogte gebracht over het verloop op dit moment, wij wensen hem heel veel sterkte en kracht toe.
Hoe je hem kunt bereiken of een kaart sturen zijn per Flyer bekend gemaakt en die vind je ook terug op onze web-site. Wij houden jullie zoveel mogelijk op de hoogte.

Alhoewel er genoeg zijn die nog genieten van hun vakantie of waar je je vrije tijd ook aan besteed.
We starten met een QSO avond en nemen de afgelopen zomer graag met jullie door of er nog bijzondere hobby perikelen of mooie verbindingen zijn gemaakt, het woord is aan jullie.

De QSL-manager is ook weer aanwezig, dus tot vrijdag 14 september op de verenigingsavond, de bedoeling was om op de avond van oktober een verkoopavond te houden, maar aangezien we nu onderbezet zijn is het bedoeling dit door te schuiven naar een andere data, maar alvast wat rondkijken in de shack en denkt dit kan ik op de avond misschien ook wel kwijt of in de rubriek “Amateurs voor Amateurs” pag.18, kan nooit geen kwaad.

Tot dan.

Het bestuur.

De Laatste Avond

De voorzitter opent de avond met een aantal mededelingen. Op de algemene ledenvergadering kwam het voorstel om een dag de organiseren naar de s.s Rotterdam en Fred zou een calculatie maken wat dat zo ongeveer zou kosten, maar dat werd een pittige rekening. Met de auto zit je aan hoge parkeerkosten, met de trein is per persoon rond de €35,00, dan nog de watertaxi en daar komt bovenop de entree en een rondleiding, de algehele conclusie een prijzig dagje, zo rond de €60,00 p.p. Uit ons midden kwam nog de tip, Kruidvat en de HEMA bieden soms leuke alternatieve treinkaartjes aan zo ongeveer voor de helft van de prijs. Het wordt nog weer in heroverweging genomen en anders op zoek naar een alternatief, suggesties zijn natuurlijk van harte welkom.

Van bestuurlijke aard nog de aankondiging dat Ron van Schouwen het bestuur door drukke werkzaamheden gaat verlaten en vanaf juli hierin geen zitting meer in neemt. Dus we zijn op zoek naar een lid die ons bestuur wil komen versterken, uiteraard komen we na het zomerreces hier op terug om de gangbare procedure die hiervoor staat te volgen, maar u kunt zicht uitaard aanmelden.
Na deze mededelingen was het woord aan Wil Stilma PE1JRA. Bij binnenkomst zag je op het projectiescherm al de volgende tekst:

Let us not forget
Who we are
Whence we came
Where we shall go.

Het onderwerp: Bergen van een Engelse Vickers Wellington bommenwerper in het IJsselmeer 12 km ten westen van Lemmer, op die lokatie was men van plan om zand te gaan winnen en toen bekend werd dat daar een Engelse bommenwerper in WO II was gecrasht met zes Poolse bemanningsleden heeft men besloten deze te bergen en ook achter de indentiteit van de bemanningsleden te komen. Men had een budget van €1000.000 ter beschikking. In 2014 werd door de Aircraft Recovery Group 1940/45 het wrak ontdekt, overigens er liggen nog zo'n 150 bekende wrakken in het IJsselmeer, niet alleen Engelse, maar ook o.a. Duitse en Nederlandse.

De projectorganisatie bestond uit o.a. Gemeente Fryske Marre, Ministerie van Defensie, Waterpolitie, Nederlands Forensisch Instituut,

Leemans speciaal werken B.V. Zeekadettenkorps Lemmer en de VERON-afd. Friese meren. Het project zou binnen 4 á 5 weken moeten worden geklaard. Op de Power Point presentatie werd duidelijk hoe dat werd gedaan, hoe een stukje IJsselmeer werd drooggelegd door middel van damwanden, hoe de mensen werden bevoorraad door “Rhib en Wally” (hulpbootjes) en de bewaking door het Zeekadettenkorps uit Lemmer om ongenode gasten buiten de deur te houden..
Het korps is in het bezit van een “oude” mijnenveger ter beschikking gesteld door de Koninklijke Marine, de voormalige Hare Majesteit “Roermond” W 806.

Wil PE1JRA gaf nog een beschrijving van de mijnenveger, de romp bestaat uit hout, teak, het is de bedoeling dat hij “veegt” en geen mijnen aantrekt, verder opgebouwd uit aluminium en ter hoogte van de machinekamer koperplaten, anti magnetisch, in de radiokamer bevindt zich nog een marifoon, HF en 2 meter set, het schip is 48 meter lang vaart 19 knopen (knoop is 1 zeemijl (1852 meter) per uur en bied 45 slaapplaatsen, jongens en meisjes gescheiden.

De Vickers Wellington welke is geborgen bij Lemmer, is op 09 mei 1941 gecrasht en de bemanning bestond uit 6 Polen. Militairen die uit Polen waren gevlucht naar Engeland en hebben zich daar aangesloten bij de RAF. Middels de huidige middelen om stoffelijke overschotten te identificeren kregen zij na zoveel jaren een naam en zijn dan ook met militaire eer door Poolse officieren herbegraven. Het was zo dat in normale omstandigheden de “oudste” in rang vloog. Ter ere van hun staat er een monument in Oudemirdum.

Wil toonde nog enige wrakstukken van het vliegtuig en dat het een geschut had van 7,7 mm, niet al te zwaar als je het vergelijkt wat de punt 50 die de Amerikanen gebruikten en dat het identificeren van het vliegtuig redelijk makkelijk was omdat de Engelsen elk onderdeel van een nummer voorzagen en alles zeer goed hebben gedocumenteerd. De romp van de Wellington had een zogenaamd “honingraat” constructie en toentertijd door 80% vrouwen gebouwd, de mannen zaten veelal aan het front.

Foto: van de “honingraat” constructie

Er werd nog een video getoond met een rondvlucht boven Canada in een Lancaster, maar toen de berging van de Vickers Wellington ten einde was, vloog

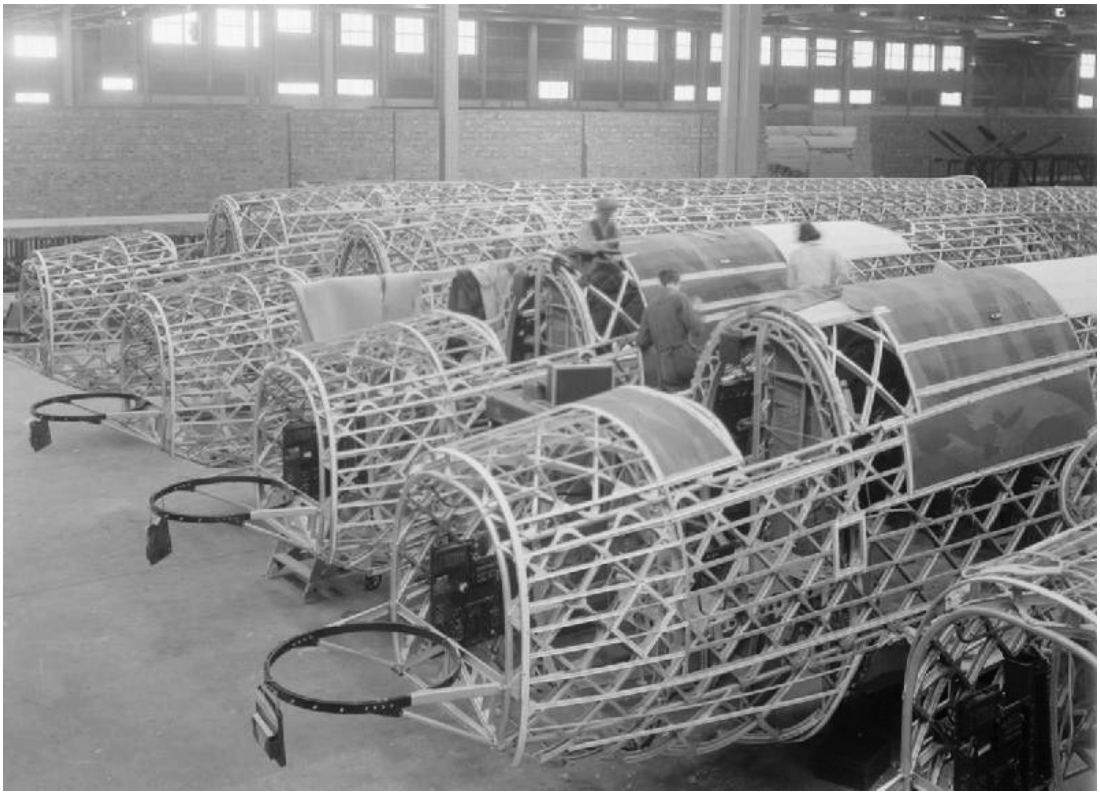

een Lancaster ter ere van de Poolse bemanning over de plek des onheils, dit gaf toch wel een beetje een apart gevoel,
althans bij mij.

Wilt u de hele operatie nog eens terug lezen er is een mooi boek uitgegeven onder de titel: “Lets we forget” door Peter Boomsma

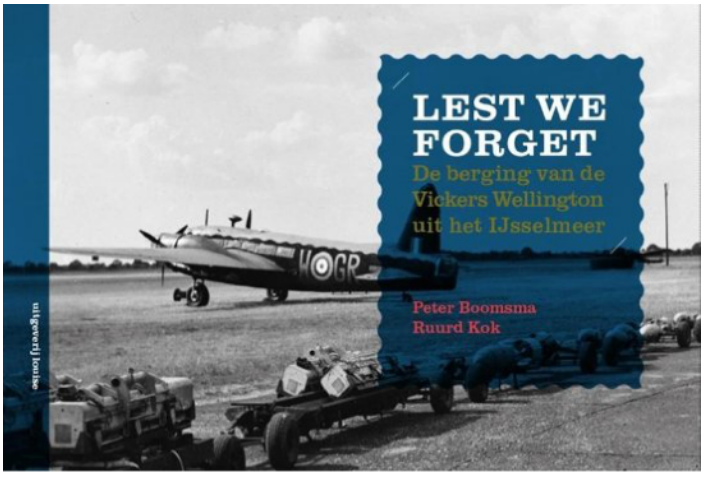

en Ruurd Kok verkrijgbaar via de boekhandel.

(vervolg pag.9)

De avond werd traditioneel besloten met het bedanken van Wim Stilma PE1JRA en natuurlijk met de Alkmaarse kaas en met een fles wijn “om het weg te spoelen” het was een goed bezochte avond en de

ELECTRONICA ONDERDELEN, ANTENNES EN VERSTERKERS VOLG ONS OP INTERNET EN FACEBOOK

Escort EFG-2210

Kwalitatief zeer goede Sweep Function
Generator met lage vervorming
Frequentiebereik 0,2Hz tot 2MHz
Sinus, driehoek, blokgolf.
Instelbare Sweep Rate
Instelbare Sweep band width
Instelbare Duty cycle
Instelbare DC Offset.
VCF aansluiting op de achterzijde.

€ 49,=

Telinstrument TI-3051

Hobby scoop voor weinig geld.
Bandbreedte 5Mhz
Schermgrootte 7cm
Enkelstraals (single Beam)
Gevoeligheid 10mV/div
Input 1Mohm / 35pF
Gevoeligheid 300mV/div
Max. input spanning 100volt

€ 35,=

RENS ELECTRONICS
Molenstraat 32 Schagen
Telefoon: 0224-298989

voorzitter wenste hem en zijn vrouw een goede reis terug naar Friesland en wenste iedereen een fijne zomer en wij zien jullie graag gezond en wel weer terug in september.

Hier onder nog een kleine impressie van een gezellige avond incl. QSO

Meeuwes
PD5MES.

Ordenen met kabelbinders oftewel een Tyrap !!

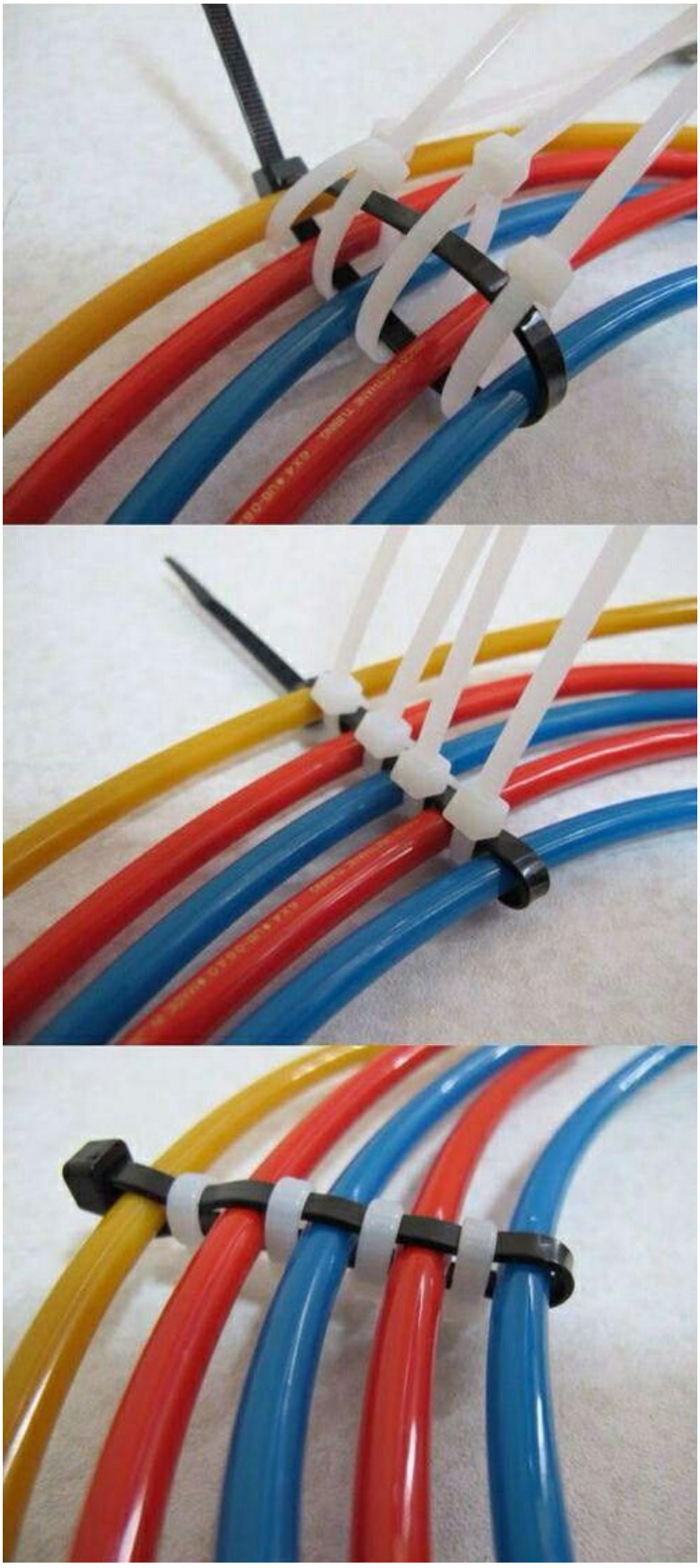

EK ELECTRONICS

Wij zijn nog op vakantie

Contact en Info
E-mail: **edkeijzerbeers@gmail.com of 06-453 20 435**

VELDDAG VROEGER EN NU (PA0XAW)

Het is **juni 1984** en na vele jaren afwezig te zijn geweest, gaat de afdeling Alkmaar weer eens meedoen aan de veldagen. Het is de bedoeling om mee te doen aan de CW contest en daarnaast ook enige activiteiten met SSB en ook op VHF is activiteit.

Als onderkomen gebruik ik onze vouwwagen en Wil – PE1JRA komt met een caravan.
Deelnemers zijn: PE1CLB (SK), PE1JKX; PE1JRA en PA0XAW.
Tijdens de CW contest wordt de afdelingscall PI4ALK/P gebruikt. Buiten de contest wordt ook de eigen call gebruikt.

PI4ALK/P, 1984

Wij staan op een grasveld bij Ulkesluis, op het voormalige eiland Wieringen. Op de foto zie je ons “kamp” met de GP voor 10 t/m 40 meter op de voorgrond.
Voor 80 meter en 40 meter was nog een windom FD-4 antenne opgehangen.
Achter de caravan, vaag zichtbaar, de 19 element Tonna met daar weer achter, aan een vlaggenmast, de afdelingsvlag en de VERON vlag.
Aan de vertical werd in de top door Floor – PE1CLB (SK) nog een fluorescerend buisje geknoopt die dan ook lustig hing te knipperen tijdens een morse uitzending. Het gaf s’nachts zelfs nog enig licht op het gras veld.

De sluiswachter (SK) die toestemming gaf om ons kampement op deze plek op te slaan was een verwoed 27 Mc amateur, en hij was razend benieuwd hoe wij radio amateurs het deden en wat de resultaten waren.

Rechts naast de caravan staat het door PE1JRA opgebouwde privaat bestaande uit een **porta-potti** afgeschermd door een oranje zeiltje..

Hier een foto met de crew van PI4ALK/P.
Van links naar rechts: Age-PA0XAW; Floor-PE1CLB (SK); Wil-PE1JRA; Jurrien-PE1JKX.

De energie voorziening, voor zowel het HF station als het VHF station een eigen aggregaat.

Nog een zwart-wit foto (1984) waarbij ik sta te praten met de sluiswachter.

Resultaten van dit contest weekend weet ik niet meer; maar het was een gezellig weekend met veel aanloop van leden van de afdeling. Voor bij de zondagmorgen koffie hadden we een kwarktaart (XYL-PA0XAW) en als warme hap kwam Ton-PA3DNX met een pan chili con carne aanzetten en van beide hebben we heerlijk gesmuld.
Het jaar daarop hebben we hier weer gestaan en daarna werd het velddag weekend een aantal jaren op camping Molengroet (bij Alkmaar) gehouden.
Mooie herinneringen, contesten, BBQ en zondagmorgen koffie met gebak……..

Dit jaar **2018** heb ik weer eens enkele uren meegedaan aan de CW velddag contest op **2 en 3 juni**.
Wij waren vakantie aan het vieren in Drenthe en ik heb altijd mijn HW-8 mee. Een QRP setje van 3 a 4 watt en als antenne is een zelfgemaakte 40 meter dipool gebruikt en opgehangen aan een PVC mastje als inverted V.

Op 40 meter had ik een prima SWR en ook op 15 meter is de antenne gebruikt met een goede SWR.

In de contest heb ik alleen op 40 meter meegedaan in de QRP klasse, en heb daar 62 QSO's gemaakt.
Naast de contest heb ik elke dag wel een paar QSO's gemaakt, meestal met de landen rondom Nederland met als uitschieter een QSO met Rusland op 15 meter.

Als laatste nog een tweetal foto's van mijn antenne bij de caravan.

73, Age PA0XAW.

Mijn antenne in Drenthe

==========

Van de Materiaalbeheerder.

Als materiaalbeheerder wil ik jullie toch graag onder de aandacht brengen dat we als vereniging behoorlijk wat materiaal in ons bezit hebben waar je als lid van A01 gebruik van kunt maken.

Je set zal bijvoorbeeld ter reparatie zijn aangeboden en je wil toch nog graag actief blijven, dan staan er een aantal ter beschikking en dat niet alleen maar ook antenne materiaal, alles natuurlijk op tijdelijke basis. Zo wordt het materiaal ook jaarlijks ingezet bij het Light House weekend of de QRP dag en niet te vergeten bij de scouting in oktober de JOTA-JOTI dagen en wilt u zelf iets organiseren en wat extra's wil gebruiken neem dan contact op.

Maar ook op het Fort aan den Ham staat een set beschikbaar en een bezoek is zeker de moeite waard, de radiokamer is een lust voor het oog en het fort op zich een museum, gratis voor onze leden en neem gerust een partner mee én weinig last van QRM. Klik op de link voor meer info over het fort.

http://www.fortaandenham.nl/cms/

Wel graag een telefoontje vooraf aan Rob PA1EMT als je gebruik wilt maken van de verenigingsset en voor het Fort aan den Ham met Simon PE1PGW daar hij namelijk meestal alleen op woensdag aanwezig is.

De info gegevens vind je op pagina 2 van het HAM-Nieuws.

'73

Rob PA1EMT
Simon PE1PGW

(foto radiokamer)

Waiting and a Joke

Two hams were trying to measure a vertical antenna. While arguing about how to get to the top with a tape measure a YL came along, pulled the antenna off the mount, laid it down & measured it. As she walked away the hams said, “A lot she knows, we need height, not width.”

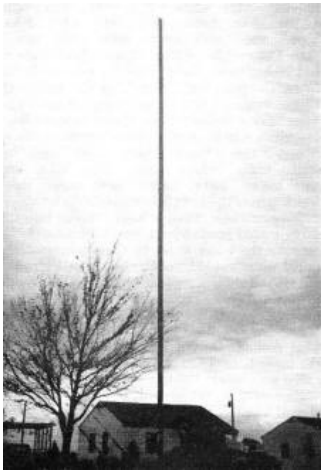

Amateurs voor Amateurs

Eraan Eraf

Er aan:

Henk – PA0PQ zoekt een (liefst nog in werkende staat verkerende, maar dat hoeft niet beslist,) een radiotoestel van het merk - ERRES – uit de kort na de oorlogse jaren.
Kijk eens op zolder of je nog zo'n apparaat hebt staan.
Het waarom? Zal ik je bij succes wel uitleggen.

Als je toch aan het zoeken bent ook nog zo'n dikke C (6MF en 1 MF) en een omvormer uit de BC348.

Bij voorbaat bedankt.

Henk van Stigt PA0PQ
Admiraal de Ruyterlaan 6
1901 VV Castricum
Tel. 0251-828901

Er is weer QSL van het DQB en wel voor de volgende stations: september 2018

REGIO A01 September 2018 QSL KAARTEN AANWEZIG VOOR:											
CALL	QSL	CALL	QSL	CALL	QSL	CALL	QSL	CALL	QSL	CALL	QSL
						PD0JOS	YES	PE0TK	YES	PE1PRB	YES
NL7495	YES	PA1VW	YES	PA3JVA							
PA0CBE	YES					PD0LVS		PE1BCU	YES		
PA0CVR		PA2FAP		PA3RGH	YES	PD0NQD				PE1REA	YES
		PA2JS	YES	PA3RQR	YES	PD0NQN	YES				
PA0GMV		PA2JSZ	YES	PA4RVS		PD0OIC				PE1RYX	YES
PA0GMW	YES	PA2JZ		PA5JD	YES					PE7EB	YES
PA0HGO		PA2FP	YES	PA5JW		PD0STP	YES			PF1BRE	YES
PA0JAD	YES	PA3AFC	YES	PA5PA		PD0WDV					
PA0JAG		PA3ALB		PA6HAM/PE1PGW		PD1AHA		PE1GTV	YES		
PA0JXM		PA3AMF	YES	PA6MPV		PD1AJT	YES	PE1GYH	YES	PH0V	YES
PA0K	YES	PA3BBY		PA6NH	YES	PD1FW	YES	PE1HIP		PH1CP	
PA0PQ		PA3CSL		PA6TX		PD1GB	YES	PE1JAT	YES	PH4P	YES
		PA3DAU	YES	PA6MILL/PD1JFB	YES	PD1HPB	YES			PH5C	YES
		PA3DLX		PA6VEN/PD1JFB	YES	PD1JFB	YES			PH7PCF	YES
PA0TVS		PA3DNX		PA7HB	YES	PD1RIN				PI4ALK	YES
PA0XAW		PA3DSW	YES	PA7JH	YES	PD2GB	YES			PI4TX	YES
PA0ZAN		PA3DYR		PA7MEM	YES	PD2HBC	YES	PE1LSV	YES	PI65ALK	YES
PA1AMW		PA3EBR	YES	PA7TWO	YES	PD2PK	YES			PI70ALK	YES
PA1EMT		PA3EQC		PA8H	YES	PD2TH	YES	PE1OAC	YES		
PA1LOI		PA3FIM	YES	PA9HS	YES	PD5LWE	YES				
PA1MP		PA3FPA		PA9JO	YES						
PA1MS	YES	PA3GG	YES	PA35ATG	YES	PD7HM	YES				
		PA3GIE	YES	PC4T	YES	PD9SW					
		PA3GVA	YES	PD0AOY	YES	PD9T	YES	PE1PAB	YES		
		PA3GYG	YES	PD0BCA		PE0JXA		PE1PPB	YES		
		PA3HDY		PD0FSB	YES			PE1PGW			
				PD0HNO				PE1PKH	YES		
SVP CALL IN BLOKLETTERS !!!!! QSL KAARTEN GAARNE AANLEVEREN OP VOLGORDE VAN LAND											
KIJK OOK EVEN OF DE ONTVANGER LID IS, ER KOMEN VEEL KAARTEN VAN CALL'S TERUG DIE GEEN LID ZIJN.											

Er is QSL voor de in **YES** gemarkeerde stations. De koffer is weer goed gevuld, de QSL-manager is u zeer erkentelijk als u de kaarten in ontvangst wil nemen.
Maak eventueel een afspraak, zie colofon op pagina 2 in het HAM-Nieuws.

'73 Simon Rodenburg PE1PGW

57. Dualband Full-wave Loop Antenna for 80m-40m

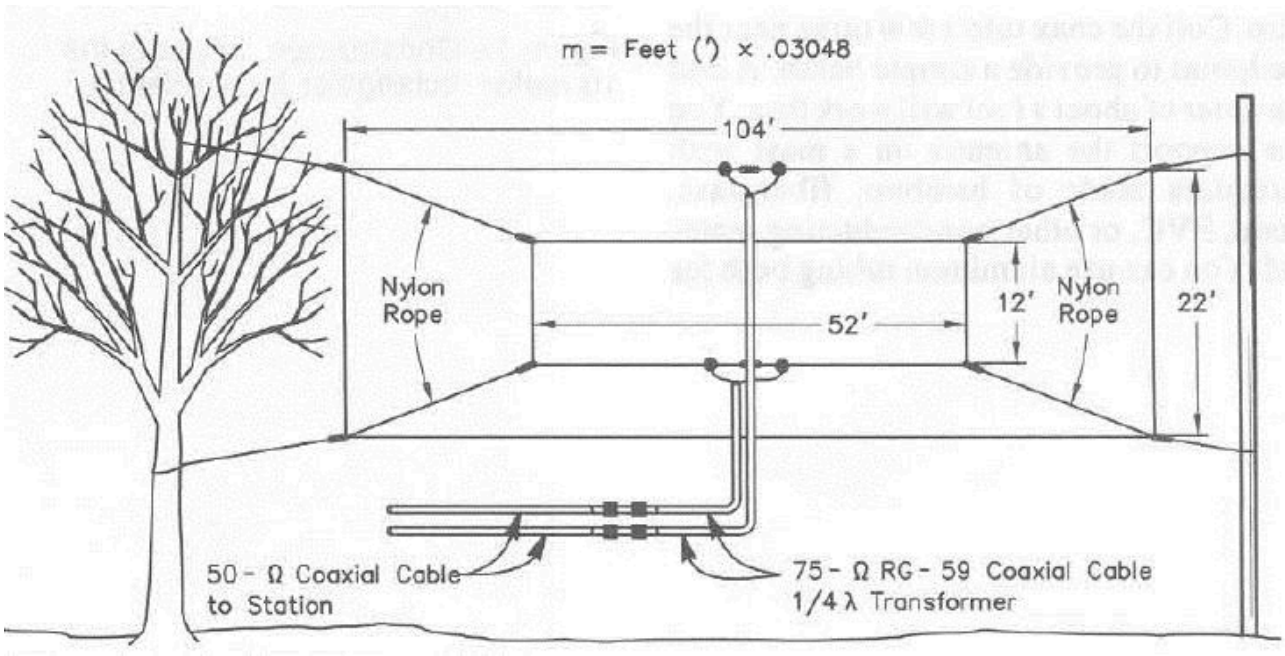

58. Loop Antenna for 10m

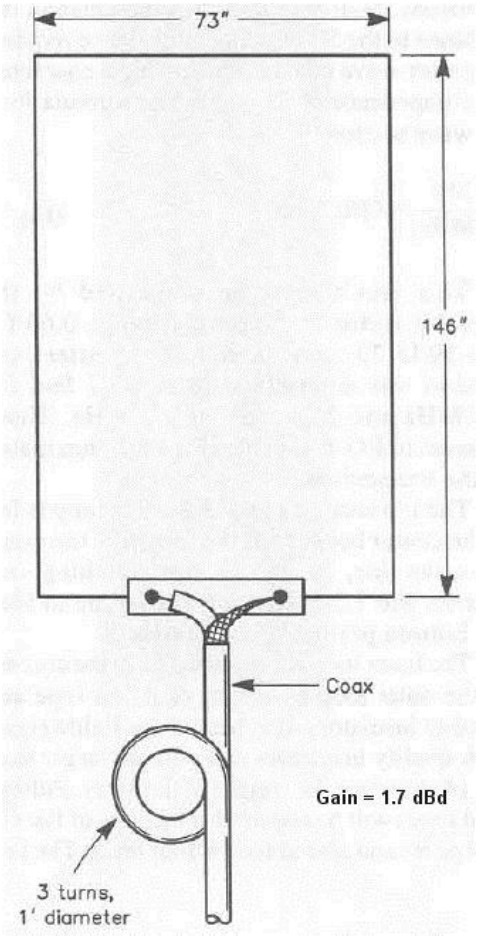

Ruimte voor uw advertentie

Voor informatie neem contact op met de redactie

Denkt u bij uw aankopen aan onze adverteerders!

redactie@veronalkmaar.nl

QR-code VERON Alkmaar

HIER HAD UW ADVERTENTIE KUNNEN STAAN !
VRAAG NAAR DE VOORWAARDEN

Het grote probleem van het liegen ligt in de waarheid die Aristoteles erover heeft gezegd. Hij zei: "Het enige dat men met liegen bereikt, is niet geloofd te worden wanneer men de waarheid spreekt"