HAM-NIEUWS

Info VERON-afdeling A01 ALKMAAR

W.-- E. L.-.. K-.- O--- M--

B-... I.. J.---

H.... A.- M-- N-. I.. E. U..- W. - - S...

JAARGANG 42: oktober 2020

COLOFON

Bestuur

Voorzitter: Jan PA0JSY
mob: 06 - 364 93 312
e-mail: a01@veron.nl

*

Secretaris: Simon PE1PGW
mob: 06 - 108 86 747
e-mail: a01@veron.nl

*

2e Secretaris: Meeuwes PD5MES
tel: 072 - 561 14 15
e-mail: a01@veron.nl

*

Penningmeester: Rob PA1EMT
mob: 06 - 516 18 538
e-mail: a01@veron.nl

*

Algemeen Lid: Ton PA3BBY

e-mail: a01@veron.nl

*

Financiën: Regio Bank V&S

Rekeningnummer:

NL 85 RBRB 0706-4787-97

t.n.v: Veron Alkmaar

Redactie HAM-Nieuws:

redactie@veronalkmaar.nl

*

Homepage Afdeling Alkmaar:

https://a01.veron.nl

*

First Operator PI4ALK

PE1PGW

e-mail: a01@veron.nl

*

Lighthouse Award/Contesten

www.dutchlighthouseaward.nl

*

QSL-manager:

Simon PE1PGW

mob: 06 - 108 86 747

e-mail: PE1PGW@veron.nl

*

Materiaalbeheerder:

Rob PA1EMT

mob: 06 - 516 18 538

* **Bijeenkomsten in principe op de 2e vrijdag van de maand (juli/augustus geen bijeenkomst)**

* **Let op het HAM-Nieuws, HAM-Flyer of Electron voor eventuele wijzigingen of bezoek onze homepage!.**

* **Overname van artikel en/of schema's is met bronvermelding toegestaan.**

UITNODIGING VOOR DE BIJEENKOMST

OP VRIJDAG 09 oktober 2020

Waar ??????????????

AANVANG: 20:00 UUR

Deur open ± 19.45 uur

HELAAS NOG GEEN BIJEENKOMST in oktober 😢

Covid-19 oftewel het coronavirus gooit nog steeds roet in het eten en zeker in onze avonden, inmiddels zijn de maatregelen weer aangescherpt en als bestuur zijn we ook van mening de kat niet op het spek te moeten binden.

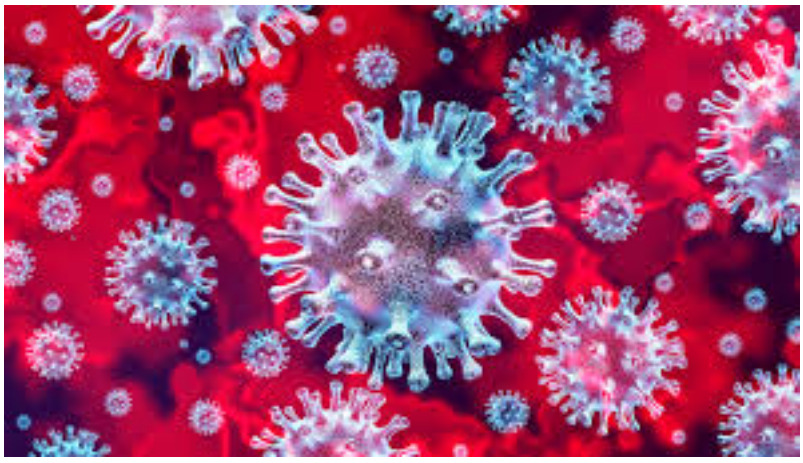

Mededelingen uit de “kaasstad”

INHOUD:

* Mededelingen P.4
* Kanarie P.5
* 1750 Hz P.7
* De QSL en Verhaal P.9
* Simpel batt. P.11
* 60m band 4U1UN P.13
* ERAAN P.15
* Handig weetje P.16
* Hoe hoog!! P.17
* QSL P.18

“Uit de kast, in de kast”

Helaas nog steeds geen avond, zoals jullie ook hebben kunnen lezen in HAM-Flyer 18-20 in het “woordje van de voorzitter. We volgen in deze toch zoveel mogelijk de richtlijnen en de adviezen van het HB

Maar ondanks alles op vrijdag 18 september hebben we de periode Ko Hartog afgesloten, zij gaan verhuizen, de kast met onze spulletjes stond er nog en moest worden leeg gehaald. De voorzitter had al contact gehad met de directeur en afgesproken dat wij contact met hem zouden opnemen om een afspraak te maken.
Zo gezegd zo gedaan en hij zou ons bij het “bezoekers loket” melden dat wij zouden komen, wel bijvoorkeur overdag. Tevens de gelegenheid om de sleutels in te leveren, maar dat werd iets later, want Rob was de zijne vergeten, die moet nog een keer terug. Wel onze dank uitgesproken voor het in ons gestelde vertrouwen en gastvrijheid.

Er stond nog het nodige in de kast en vooral spul wat er al jaren in lag en geen mens had er belangstelling voor, maar zoals amateurs betaamt weg gooien gaat ze aan het hart, want je weet nooit of je het nog een keer kunt gebruiken. Gelukkig bestaan er ook nog electronica hobbyclubs die allerlei materiaal ontmantelen en kijken of er nog wat van hun gading bij zit en het nog een zoveelste leven kunnen geven.

In het dorp waar Simon PE1PGW woont is nog zo’n club, daar is het naar toe gegaan en altijd nog beter dan in de vuilcontainer op het terrein van Ko. Simon had ook nog een kast staan die waarschijnlijk terecht kan op de op het oog hebbende locatie, minder groot, dat heeft het voordeel dat we dan ook minder spullen kunnen verzamelen en dat door de leden meegebrachte overtollig materiaal weer mee naar huis moet worden genomen als het op de avond geen bestemming vindt. Nu alleen de avond nog!!
Inmiddels staat het overige al in de nieuwe kast, zie foto, en Simon had er hulp bij altijd handig.

Wat de horeca spullen betreft, met name de frisdrank en het bier daar was een groot deel al van over de datum en als we weer gaan starten willen we niet met buikpijn naar huis daarom leek het ons niet raadzaam om het langer te bewaren, het bleek dat we ook al meer dan 7 maanden daar niet waren geweest, de wijn is tegen inkoopsprijs teruggekocht door Meeuwes PD5MES, dat staat inmiddels weer op de rekening van de clubkas. Een zak borrelnoten en 3 pakjes TUC zijn in de kantine van Ko Hartog achtergebleven, die waren nog net voor de einddatum.

Verder hebben we de kast naar eer en geweten opgeruimd, nog een kop koffie gedronken, althans Simon en Meeuwes (gepensioneerd), want Rob moest nog op QRL, want hij zit nog volop in het arbeidsproces.

’73
PE1PGW, PA1EMT en PD5MES

Kristalontvangers

Kristalontvangers waren in de jaren ’20 de radiotoestellen waarmee de omroep snel kon groeien.
Dit kwam door de de eenvoudige opzet en de lage prijs. Deze toestellen waren vooral populair in landen zoals Groot-Brittannië en Frankrijk, waar men de omroep startte met 1 zender in een zeer grote stad.

Het zal duidelijk zijn dat dit te maken heeft met het ontvangstbereik en de benodigde selectiviteit. John Hupse van het Radio Café heeft hier een lezing over gehouden, met o.a.de aspecten zoals de antenne, de afstemming en andere “geheimen” van de kristalontvanger.

Op de foto ziet u een Belgische kristalontvanger uit Brussel en de Kristaldetector van Canari

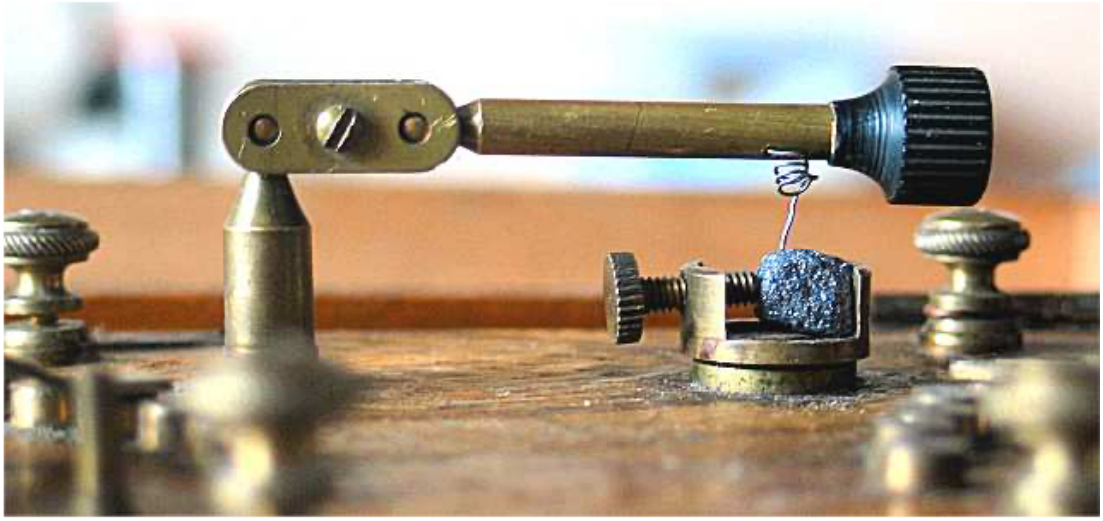

T.S.F.
LE " CANARI „
chante, amuse et instruit!
Mode d'emploi :
Pour écouter en haut-parleur il faut ajouter au " CANARI " l'amplificateur " TÉNOR " spécialement construit pour cet usage.
Vente exclusive : " RADIO-PHONO „ 67, Boul^d Maurice Lemonnier, Bruxelles - Tél. 260,57

1750Hz tone call generator

This tone call oscillator works with an LC circuit. The generated frequency is approximately sinusoidal and changes within the supply voltage range of 5 to 15 volts by less than 10 Hz. The voltage divider is dimensioned so that the output voltage can be matched to a microphone input.

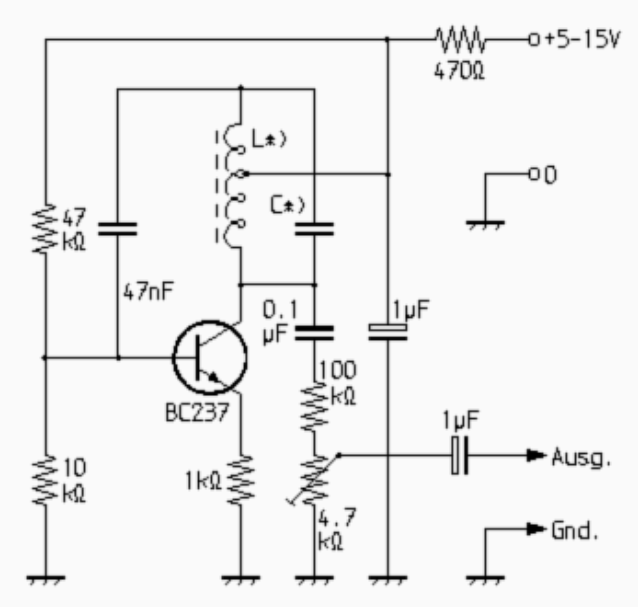

The resonant circuit capacitor and the coil were soldered out of the 1750Hz call tone unit of an old two-way radio, so that their dimensioning did not need to be taken care of.

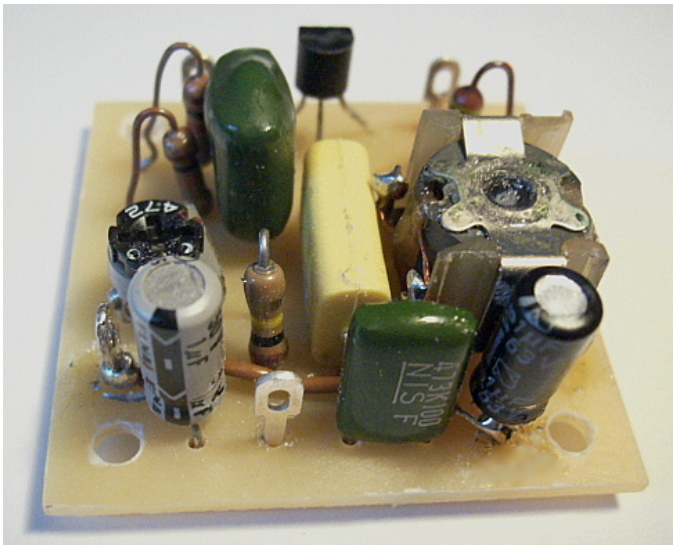

ELECTRONICA ONDERDELEN, ANTENNES EN VERSTERKERS VOLG ONS OP INTERNET EN FACEBOOK

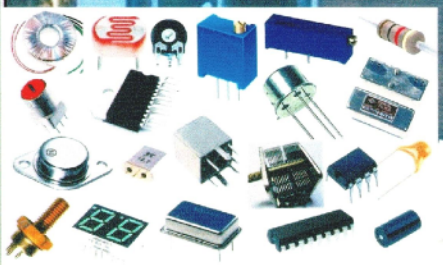

Diamond X-300

€ 89,00

CRT 279UV 2/70 tranceiver

Teflon PL-259-6
Vergulde binnenpen
6mm RG-58 **€ 2,50**

Teflon PL-259-7
Vergulde binnenpen
7mm Aircel-7 **€ 5,40**

Teflon PL-259
Vergulde binnenpen
H5000 Aircom **€ 3,50**

144 - 430 MHz.
Gain: VHF 6,5 / UHF 9.0 dB.
Max. power rating: 200W.

DX-CN400 Kruisnaald

Frequentie:**140-525 MHz**
Power: **600W**

€ 89,=

€ 95,00

136-174Mhz 25Watt
400-480Mhz 20Watt
Met programmeerkabel
en software

Komu PWR SRH-999

TX / RX: 50/144/430/1200 MHz
Connector: SMA Male
Lengte: 50cm

€ 37,95

RENS ELECTRONICS
Molenstraat 32 Schagen

DE QSL EN HET VERHAAL

Door: PA0XAW

In mijn verzameling QSL kaarten heb ik gek genoeg maar een drietal kaarten waarop de afbeelding van een onderzeeboot is te zien.
Ik heb deze kaarten weer eens opgezocht nadat ik laatst de TV-serie ***"DAS BOOT"*** bekeken had.
Om een onderzeeboot eens te bezoeken hoef je trouwens niet ver te reizen; in het Marine Museum in Den Helder is een onderzeeër te bezichtigen en je krijgt daar een aardig idee over het leven en werken aan boord van zo'n vaartuig.

Als eerste een oude afbeelding van een Engelse onderzeeër **"HMS ALLIANCE"** die staat op de QSL van Neville – G0FOD.
Aan het eind van WWII werd gestart met de bouw van de Alliance en in 1947 in dienst gesteld.
In 1971 is de boot uit dienst gegaan vanwege een ontploffing in de batterijen ruimte.
Momenteel is de boot te bezichtigen in het RN Submarine Museum in de Engelse plaats GOSPORT.

De tweede afbeelding laat ook een museumschip zien, het gaat hier om de **U-995** van de Duitse marine. Dit schip is in 1943 gebouwd en heeft nog deelgenomen aan WWII en daarbij zijn 6 schepen getorpedeerd.

Na de oorlog is het schip via Engeland in 1952 door de Noorse marine in dienst genomen; oorlogsbuit zou je het kunnen noemen. Begin jaren ’70 is het schip weer in Duitse handen en heeft men er in 1972 een museum van gemaakt, en ligt het nu in de buurt van Kiel te pronken op het droge.
De radiokamer is weer hersteld door de Duitse Marine Funkers club en deze club heeft daar aan boord nu een permanent zendamateur station met de call DL0MEL.

De club is regelmatig in CW op HF, zeker in de Navy wedstrijden. Een mooie site om dit soort wedstrijden of zo je wilt contesten, te vinden is die van PG7V, www.contestkalender.nl

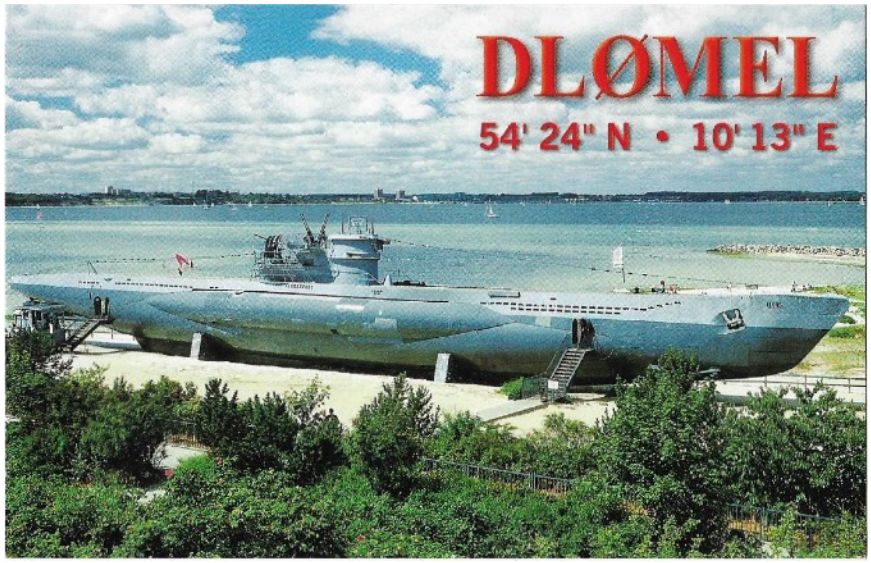

Nog een museum.
Bovenstaande onderzeeër (call) werkte ik vorig jaar tijdens het **“Museums ship weekend”** met aan de seinsleutel Ingvar – SM7EYO.
Deze U-3 heeft vanaf 1943 tot 1964 dienst gedaan bij de Zweedse marine.
Meer informatie over deze boot met mooie historische foto’s vind je op www.u3.se

Simpele batterijlader

Dit is een erg eenvoudige schakeling waarmee NiCd en NiMH-batterijen geladen kunnen worden. De LM317 vormt een constante stroombron. Het IC zal zorgen dat het verschil tussen de ADJ en OUT-pin altijd 1,25 V is. Met de wet van Ohm is dan te berekenen hoeveel stroom er zal gaan lopen:
I = V / R = 1,25 / 15 = 83 mA

Wanneer andere laadstromen nodig zijn, kan de waarde van R1 dus met de formule R = V / I berekend worden.

Bij oplaadbare batterijen wordt meestal een laadstroom aangehouden van 1/10 van de capaciteit. De laadtijd is dan ongeveer 14 uur. Als je meerdere batterijen wil laden kun je ze in serie zetten. De ingangsspanning van de schakeling zal hierop aangepast moeten worden.

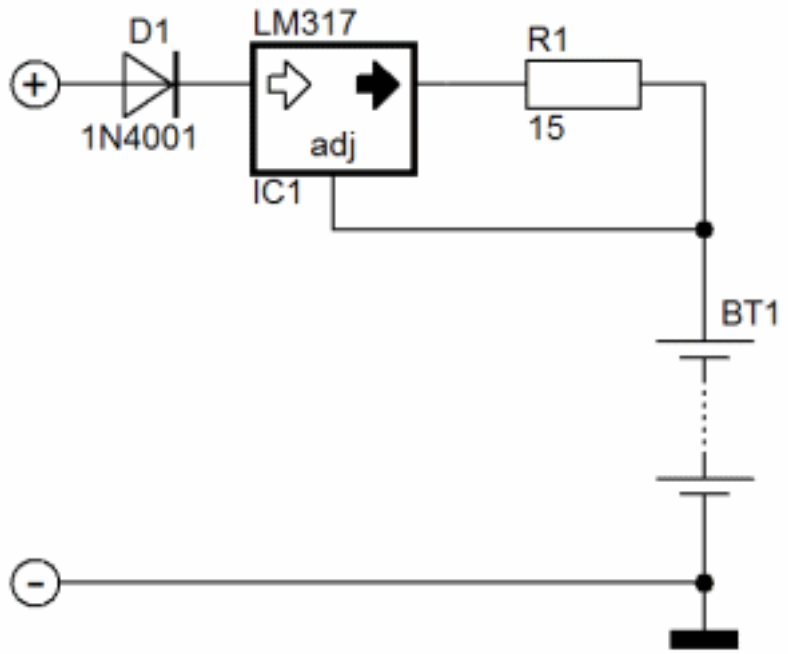

Onderdelenlijst

- R1 = 15 Ω 0,5 W (zie tekst)
- D1 = 1N4001
- IC1 = LM317
- BT1 = te laden batterijen

Bron: Thomas Dobbelaere

EK ELECTRONICS

AANBIEDING OKTOBER

Variabele Condensator, volledig zilver, met kunstsof ombouw

Type: 549-000

Prijs: € 4,95

Variabele Condensator, met condensator,

Type: 28pf-189pf

Prijs: € 2,95

Wilma condensator 0,1 μF- 500/1500volt

Prijs: € 2,95 p/st

I.v.m Corona maatregelen, álleen verzenden!!
Uw bestelling wordt netjes gewogen en dan een nette prijs opgemaakt!

Contact en Info
EK ELECTRONICSALKMAAR / WAARLAND

E-mail: zenderspecialist@gmail.com

Tel: 06 453 20 435

60m band ATNO ever tussen PA7TWO en 4U1UN

Op 30-08-2020 schakel ik in de avond niets vermoedend de TRX en laptop aan en laat het geheel skimmen op de 60m band. Vervolgens log ik remote in om in de huiskamer om wat TV te kijken.
Na een kleine 30 minuten schalt er uit mijn laptopje haar luidsprekers **"NEW DXCC! NEW DXCC!"** en ik spurt als een malle zo snel naar de laptop. Wat zie ik gemeld worden door mijn eigen skimmer system: **4U1UN - United Nations Headquarters!**

Hee maar die is niet eerder actief geweest op de 60m band! Zou het dan NOG een keer lukken een "ATNO ever" te scoren op de 60m band tussen onze DXCC's?

Je moet weten dat het station is gevestigd in het gebouw van de UN en heeft te maken met een zeer hoge ruisvloer door alle aanwezige electronica. Het was dus maar de vraag of ze me konden decoderen!

Een explosie van een pile-up volgde, heel de band was binnen 1 minuut werkelijk bomvol met aanroepende stations (mijn skimmer systeem melde 4U1UN automatisch op alle clusters en skimmer websites). De 4U1UN operator heeft onthouden per land wie als eerste riep (grote klasse!) en na een aantal QSO's met omliggende landen volgde QSO in FT8 mode dan snel:

```
234615  Tx          320  ~  4U1UN PA7TWO -18
234630 -14   0.3    501  ~  PA7TWO 4U1UN R-10      United Nati
234645  Tx          320  ~  4U1UN PA7TWO RR73
234700 -13   0.3    501  ~  PA7TWO 4U1UN 73        United Nati
```

Via PA5X -Johannes (TNX!) even de 4U1UN operator KO8SCA - Adrian benaderd om het "ATNO ever" QSO alvast bevestigd te krijgen per email:

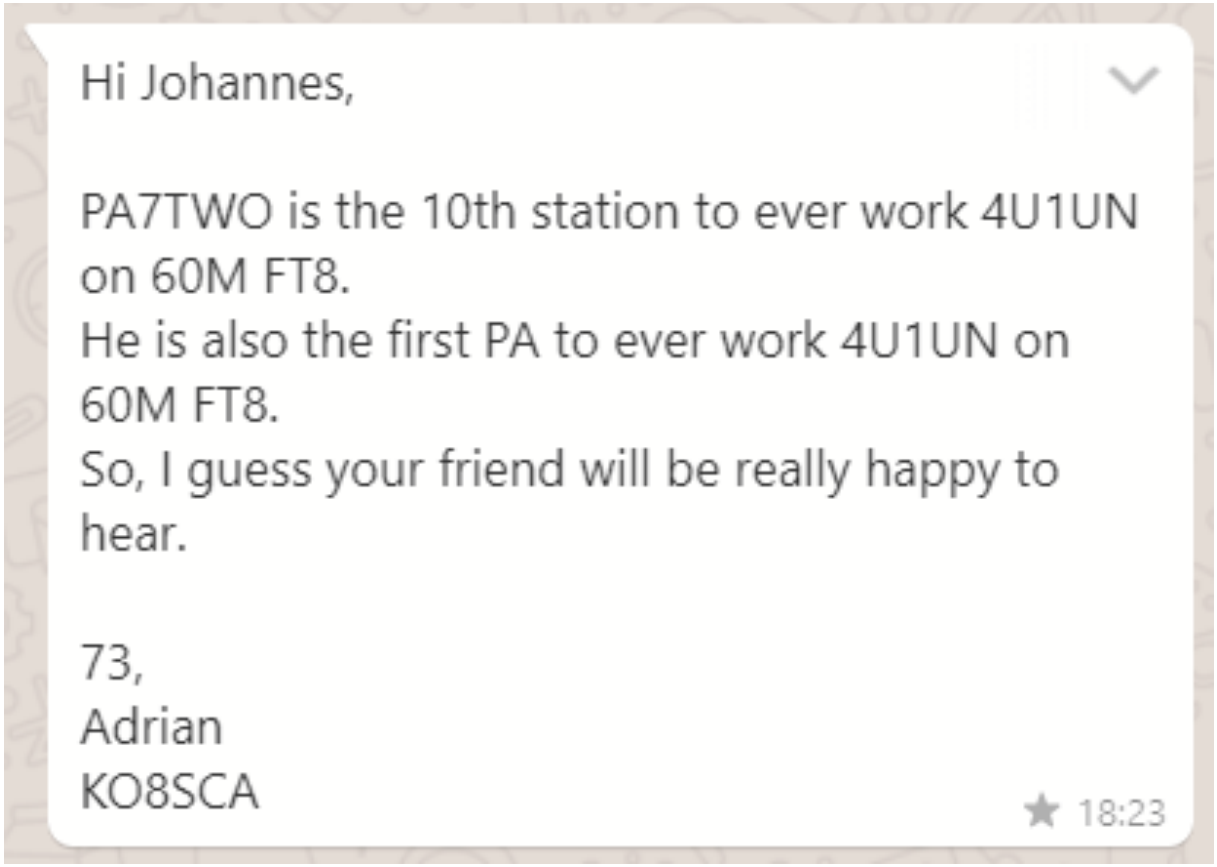

Het QSO is inmiddels bevestigd ook in LOTW:

	Call sign	Worked	Date/Time	Band	Mode	Freq	QSL
Details	PA7TWO	4U1UN	2020-08-30 23:46:15	60M	FT8	5.35732	UNITED NATIONS HQ

Wederom is geschiedenis geschreven.

Nu de QSL-kaart nog!

Vy 73, de Kees - PA7TWO - M5TWO
DX IS and CW RULES!

Twitter: @PA7TWO

Amateurs voor Amateurs

Eraan **Eraf**

Gezocht

Beste medeamateurs

Ik ben opzoek naar een voeding met 1,4volt (**gloeispanning**) en -90 volt /0v/+90volt

Wie heeft er nog wat op de plank liggen en kan mij uit de brand helpen prijs komen we wel uit

Met vriendelijke groeten,

Edwin Keijzer

edkeijzerbeers@gmail.com

Handig weetje ! De universeel toepasbare diode

Diodes						
	Type	U_R (max)	I_F (max)	I_R (max)	P_{tot} (max)	C_D (max)
DUS	Si	25 Volt	0.1 Amp	1 uAmp	0.25 Watt	5 pF
DUG	Ge	20 Volt	0.035 A	100 uAmp	0.25 Watt	10 pF

Schakelingen uit bladen zoals de Elektuur bevatten vaak universeel toepasbare diodes. De afkortingen DUS (Diode Universeel Silicium) en DUG (Diode Universeel Germanium) worden hiervoor gebruikt. Vele diodes passen binnen deze categorieën, en het selecteren van componenten wordt zo veel eenvoudiger. Kortom, een goed systeem. Hiernaast staat een tabel met de minimale specificaties waaraan moet worden voldaan om een diode een DUS of DUG te mogen noemen.

De DUS (Diode Universeel Silicium)

In nevenstaande tabel geven wij u een aantal mogelijke diodes welke passen binnen de minimale eisen om een universele silicium diode te zijn. Deze tabel is natuurlijk bij lange na niet compleet. Het zou ook hier nagenoeg onmogelijk zijn om alle passende diodes op te noemen.

DUS	
BA127	BA318
BA217	BAX13
BA218	BAY61
BA221	1N914
BA222	1N4148
BA317	

De DUG (Diode Universeel Germanium)

In de hiernaast opgenomen tabel geven wij u een aantal mogelijke diodes welke passen binnen de minimale eisen om een universele germanium diode te zijn. Ook deze tabel is natuurlijk bij lange na niet compleet. Het zou ook hier nagenoeg onmogelijk zijn om alle passende diodes op te noemen.

DUG
OA85
OA91
OA95
AA116

Ezelsbruggetjes

Er zijn verschillende ezelsbruggetjes om de anode en kathode van een diode gemakkelijk te herkennen. De kathode is de kant van de diode waar het streepje op de behuizing zit. Met ***"KNAP"*** kun je **K**athode **N**egatief **A**node **P**ositief onthouden waarmee je altijd weet dat de stroom van anode naar kathode moet lopen wanneer de diode in geleiding is. En met een beetje fantasie kun je in het schema symbool van een diode aan de kathode kant een letter "K" zien (zie het plaatje hiernaast, de rode lijnen), terwijl de anode kant een letter "A" op zijn kant is (de groene lijnen) waarbij het horizontale streepje wat laag is uitgevallen.

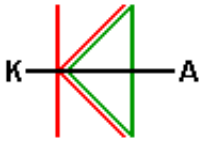

Hoe hoog is een boom of antenne (leuk voor kinderen..)

Wat heb je nodig:

- **Blokje hout.**
- **Twee oogjes.**
- **Draad.**
- **Spijkertje.**
- **Gewichtje (bijv. moer)**
- **Stiften of verf.**

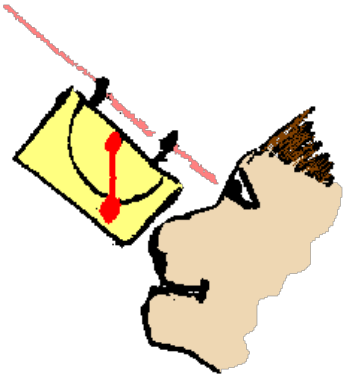

Dit is een apparaatje waarmee je indirect kan meten hoe hoog een boom is. Of ieder ander ding (gebouw) wat je wilt opmeten. Neem een blokje hout van bijv. 12 mm dik en 20 bij 10 centimeter.Schroef bovenin op de uiteinden de twee oogjes. Alletwee evenver erin draaien en zorgen dat de openingen over de dikte van het hout lopen. In het midden, en aan de bovenkant, op het vlak sla je een klein spijkertje. Daaraan maak je het touwtje vast. En aan dat touwtje maak je een gewichtje vast. Dan kan een moer zijn of iets anders van ijzer dat zwaar is. Teken op het vlak een boog en zet op precies 45 graden vanaf de bovenkant een duidelijk streepje. Dat kan je ook van de andere kant af doen en dan maakt het straks niet uit hoe je hem vast houdt. De hoogte meter is nu af.

Nu wil je natuurlijk weten hoe het werkt!
Kijk door het vizier (de twee oogjes) naar de boomtop en loop achteruit tot het touwtje met het gewicht precies over het streepje van de 45 graden valt. Pas wel op met achteruit lopen want als je alleen naar het touwtje kijkt kan je wel eens lelijk vallen!

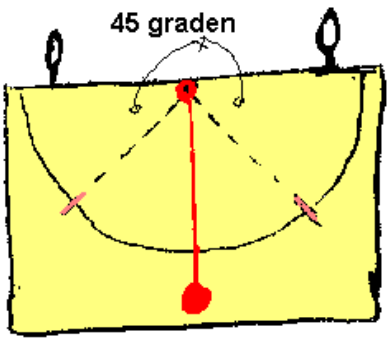

Als het touwtje op 45 graden staat en je ziet precies de top van de boom dan kan je echt gaan meten! De hoogte van de boom is nu namelijk precies de hoogte van de grond tot je ogen PLUS de afstand van jou tot de boom. Sta je dus 30 meter van de boom af en zitten je ogen op 1,5 meter van de grond dan is de boom precies 31,5 meter hoog.
Het zal je opvallen dat bomen vaak hoger zijn dan je denkt.

Er is weer QSL van het DQB en wel voor de volgende stations:
Voor actuele informatie zie de website

REGIO A01 SEPTEMBER 2020		QSL KAARTEN AANWEZIG VOOR:									
CALL	QSL	CALL	QSL	CALL	QSL	CALL	QSL	CALL	QSL	CALL	QSL
NL12611	YES	PA3AGS		PA6ARC/PE1REA		PD0STP	YES	PE0JXA	YES		
		PA3AMF	YES	PA6HAM/PE1PGW	YES	PD0WDV		PE0TK / PA0GDL			
PA0CBE	YES	PA3BBY		PA6MILL/PD1JFB		PD1AHA	YES	PE1BCU	YES		
PA0CVR		PA3CSL	YES	PA6MPV/PD1GB		PD1AJT		PE1GTV	YES		
PA0GDL		PA3DAU	YES	PA6TX	YES	PD1AKJ	YES	PE1GYH	YES		
PA0GMW	YES			PA6VEN/PD1JFB	YES	PD1GB	YES	PE1JAT	YES		
PA0HGO		PA3DNX	YES	PA7JH	YES	PD1HPB	YES	PE1LSV			
PA0HIP	YES	PA3DSW	YES	PA7MEM	YES	PD1JFB	YES	PE1NSU	YES		
PA0JAD	YES	PA3DYR		PA7TWO	YES	PD1RIN	YES	PE1OAC	YES		
PA0JAG		PA3EQC	YES	PA8H	YES	PD1WA	YES	PE1ODO	YES		
PA0JSY		PA3FIM	YES	PA9HS		PD2GB	YES	PE1PAB	YES		
PA0JXM		PA3FPA/PD0WDV		PA35ATG	YES	PD2HBC	YES	PE1PGW	YES		
PA0K	YES	PA3GG	YES	PC4T	YES	PD2PK	YES				
PA0PQ	YES	PA3GIE	YES	PD0AOY	YES	PD2TH		PE1PKH	YES		
		PA3GVA	YES	PD0BAR	YES	PD3E	YES	PE1PRB	YES		
		PA3GYG				PD3ED	YES	PE1REA			
		PA3JVA		PD0FSB	YES	PD4SON	YES				
PA1EMT		PA3KOE		PD0HNO/PD0WDV		PD5LWE	YES	PE7EB	YES		
PA1MP		PA3RGH	YES	PD0JOS	YES	PD7FBK	YES				
PA1MS	YES	PA3RPW	YES	PD0LVS		PD7HM	YES	PH0V	YES		
PA1VW		PA3RQR	YES	PD0NQN	YES	PD9SW		PH1CP/WDV			
PA2GB	YES	PA4RVS				PD9T	YES	PH4P			
		PA5JD	YES					PH7PCF			
PA2JS	YES							PI4ALK			
PA2JSZ	YES							PI4TX	YES		
PA2PF								PI65ALK			
								PI70ALK			
								PI75ALK	YES		
SVP CALL IN BLOKLETTERS !!!!!				QSL KAARTEN GAARNE AANLEVEREN OP VOLGORDE VAN LAND							
KIJK OOK EVEN OF DE ONTVANGER LID IS, ER KOMEN VEEL KAARTEN VAN CALL'S TERUG DIE GEEN LID ZIJN.											

Er is QSL voor de in **YES** gemarkeerde stations. De koffer is weer goed gevuld, de QSL-manager is u zeer erkentelijk als u de kaarten in ontvangst wilt nemen.
Maak eventueel een afspraak, zie colofon op pagina 2 in het HAM-Nieuws.

Wij maken graag ruimte voor uw advertentie

Voor informatie zie kader

Denkt u bij uw aankopen aan onze adverteerders!

Het HAM-Nieuws komt 10 keer per jaar uit en wordt geplaatst op onze web-site:

https://a01.veron.nl

Advertentiekosten €50,00 per JAAR!

INFO: redactie@veronalkmaar.nl

QR-code VERON Alkmaar

"Jedes Wort ist ein Vorurteil"
(Elk woord is een vooroordeel)
Friedrich Nietzsche, filosoof, 1844-1900